M3 Concept GmbH
Spinnereistr. 6
35576 Wetzlar
Telefon: +49-(0)6441-9027-0 | E-Mail: info@daslicht24.de

Rotoball E27

Pendelleuchte, TC-TSE, silbergrau/weiß, Ø 50 cm, max. 24W

Art. Nr.:	165400
Fassung/Sockel:	E27
Benötigte Leuchtmittel:	1
Leuchtmittel:	TC(...)SE
Lichtquelle inkl.:	Nein
Max. Durchmesser LM:	9,5
Anzahl Fassungen:	1
Durchmesser:	50 cm
Pendellänge:	200 cm
Rosetten Form:	round
Höhe Rosette:	3,5 cm
Durchmesser Rosette:	9,6 cm
Gewicht:	3,241 kg
Wattage:	max. 24 Watt
Spannung:	220-240V ~50/60Hz
Spannungstyp:	AC
Schutzklasse:	I
Schutzart:	IP 20
Material:	Stahl
Material 2:	Polyethylen (PE)
Farbe:	weiß
Montageart:	Deckenaufbau
Ersatzteile:	924258
Katalog/Seite:	BIG WHITE 2024/S. 317
Bemerkung 1:	Rosette (Ø / H): 9,6 / 3,5 cm
Bemerkung 2:	Leuchtmittel maximaler Ø: 9,5 cm
Hersteller:	SLV

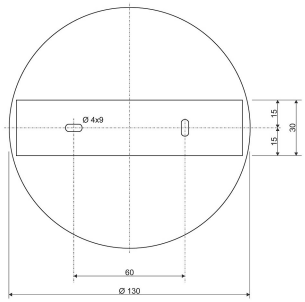

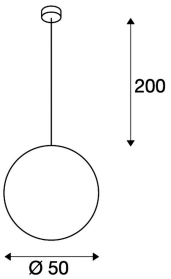

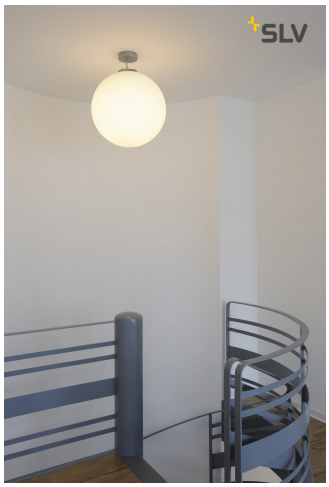

Die kugelförmige Hochvolt Pendelleuchte ROTOBALL 50 besteht aus einem Leuchtenschirm aus temperaturbeständigem Kunststoff, der optisch mit einer Halterung aus silbergrauem Stahl abgerundet wird. Der voluminöse Leuchtenschirm sorgt für homogene Ausleuchtungseigenschaften des zum Einsatz gebrachten Energiesparleuchtmittels mit handelsüblicher E27 Fassung. Eine passende Deckenrosette ist bereits im Lieferumfang enthalten. Die ROTOBALL 50 Pendelleuchte ist somit fertig für den direkten Anschluss an 230V Netzspannung.

Link zum Produkt:
https://www.daslicht24.de/tag/wohnzimmer/Rotoball-E27.html